MECHANIC
SHOW THE STYLE OF MASTER

Антистатична ремонтна станція 2 в 1

(паяльна станція та термоповітряна станція для SMD-монтажу)

HK-8586D / HK-8587D

Посібник користувача



维修佬® 大师

Виробник залишає за собою право вдосконалювати вироби, змінювати їхні характеристики та конструкцію без попереднього повідомлення.

Зміст

1. Особливості 3
HK-8586D 3
HK-8587D 4
2. Схема панелі та порядок роботи 5
HK-8586D 5
HK-8587D 6
3. Застосування 7
4. Технічні характеристики 7
5. Встановлення тримача фена 8
6. Повідомлення на дисплеї 8
7. Заміна змінних вузлів 9
Заміна нагрівального елемента фена 9
Заміна жала й нагрівального елемента паяльника 10
Акт отримання товару 11
Гарантійний талон 11
Облік ремонтів 11
Контакти 11

Увага!

Під час роботи зі станцією дотримуйтеся наведених нижче правил безпеки, щоб запобігти ураженню електричним струмом, травмам і пожежі.

- Для безпеки після завершення роботи вимикайте головний перемикач живлення, а якщо станція тривалий час не використовуватиметься, від'єднайте кабель живлення від мережі.
- Використовуйте лише оригінальні або рекомендовані виробником запчастини для коректної роботи станції.
- Ремонт станції мають виконувати лише фахівці або персонал, уповноважений виробником.
- Станція має вилку із заземлювальним контактом — вмикайте її лише в розетку із заземленням. Не замінюйте вилку й не використовуйте перехідники без заземлення.
- Коли фен або паяльник увімкнено, температура може сягати 400 °C. Не використовуйте станцію поблизу легкозаймистих речовин. Трубка фена й потік повітря дуже гарячі: не торкайтеся трубки та не спрямовуйте гаряче повітря на людей.
- Не залишайте робоче місце, коли фен увімкнено.
- Не вмикайте фен без сопла. Перед заміною сопла дайте трубці та соплу охолонути.
- Не закривайте отвори для забору й виходу повітря.
- Після роботи покладіть ручку на тримач, дочекайтеся охолодження, а потім вимкніть станцію.
- Використовуйте паяльник лише за призначенням. Не стукайте паяльником по столу, щоб струсити залишки флюсу, — це може серйозно пошкодити паяльник.
- Під час паяння виділяється дим — забезпечте належну вентиляцію.

Увага!

Додаткові вимоги безпеки:

- Пошкоджений кабель живлення потрібно замінити спеціальним кабелем, який можна отримати у виробника чи його сервісного центру.
- Коли паяльник не використовується, кладіть його на підставку.
- Будьте обережні, працюючи поблизу горючих матеріалів. Не спрямовуйте гаряче повітря тривалий час в одне місце.
- Не залишайте ввімкнений прилад без нагляду.
- Прилад не призначений для використання особами (зокрема дітьми) з обмеженими фізичними, сенсорними чи розумовими можливостями або без досвіду й знань, якщо вони не перебувають під наглядом чи не отримали вказівок щодо користування від особи, відповідальної за їхню безпеку. Стежте, щоб діти не гралися з приладом.

1. Особливості

HK-8586D

1. Датчик зі зворотним зв'язком і мікропроцесорне PID-регулювання забезпечують точну температуру. РК-дисплей показує стан фена й паяльника; між показаннями фена й паяльника можна перемикатися кнопкою.
2. Потужний фен швидко нагрівається; м'який і широкий повітряний потік добре підходить для безсвинцевого паяння й ремонту. Для зручності є перемикач автоматичного / ручного режиму фена.
3. **Автоматичний режим:** коли ручку фена кладуть на тримач, фен знижує температуру й переходить у режим очікування. Режим підходить для нечастого паяння: економить електроенергію, зменшує знос станції та нагрівача й подовжує строк служби.
4. **Ручний режим:** коли ручку кладуть на тримач, фен зберігає поточну робочу температуру. Режим підходить для частого паяння: не потрібно щоразу чекати нагрівання, що пришвидшує роботу.

5. Нагрівальний елемент живиться низькою напругою — це безпечно для чутливих компонентів і персоналу.

   Режим сну паяльника. Станція автоматично визначає, чи працює користувач, і за відсутності роботи переходить у режим сну. За заводським налаштуванням через 10 хв без роботи температура паяльника знижується до 200 °C, і він переходить у режим сну. Це захищає жало від окиснення, подовжує строк його служби та заощаджує електроенергію.

6. Фен і паяльник поєднано в одному компактному корпусі з металевого сплаву, який займає мало місця на столі.
7. Пристрій має функції самодіагностики та сигналізації про несправність.

HK-8587D

1. Датчики зі зворотним зв’язком і керування температурою з перемиканням у нулі напруги. Мікропроцесор SAMSUNG і PID-регулювання підвищують стабільність температури. Світлодіодний дисплей, потужне живлення. Швидке нагрівання, точна й стабільна температура, яка не залежить від швидкості потоку повітря, — для повноцінного безсвинцевого демонтажу.
2. Регульовані потік повітря та температура для різних завдань.
3. Ручка фена з датчиком: щойно ручку взяли в руку, станція швидко переходить у робочий режим; коли ручку кладуть на тримач, станція переходить у режим очікування.
4. Автоматичне продування холодним повітрям після роботи подовжує строк служби фена й захищає його.
5. Безщітковий вентилятор із тривалим строком служби й мінімальним шумом. Якісний нагрівальний елемент за тієї самої потужності вдвічі ефективніший, що подовжує строк його служби й заощаджує електроенергію.
6. Паяльник має антистатичне покриття для захисту чутливих SMD-компонентів від електростатичного розряду.
7. Якісний нагрівальний елемент паяльника швидко нагрівається й має тривалий термін служби.
8. Усі вузли станції (зокрема паяльник) мають самодіагностику: у разі перегрівання, короткого замикання, обриву чи перевантаження на дисплей виводиться повідомлення про несправність і спрацьовує захист.

> **Примітка**
>
> Станція має оновлене програмне забезпечення: якщо всі функції вимкнено, на дисплеї блимає «---» — це нагадування вимкнути станцію головним вимикачем живлення на задній панелі. Так робота зі станцією безпечніша й економніша.

2. Схема панелі та порядок роботи

HK-8586D

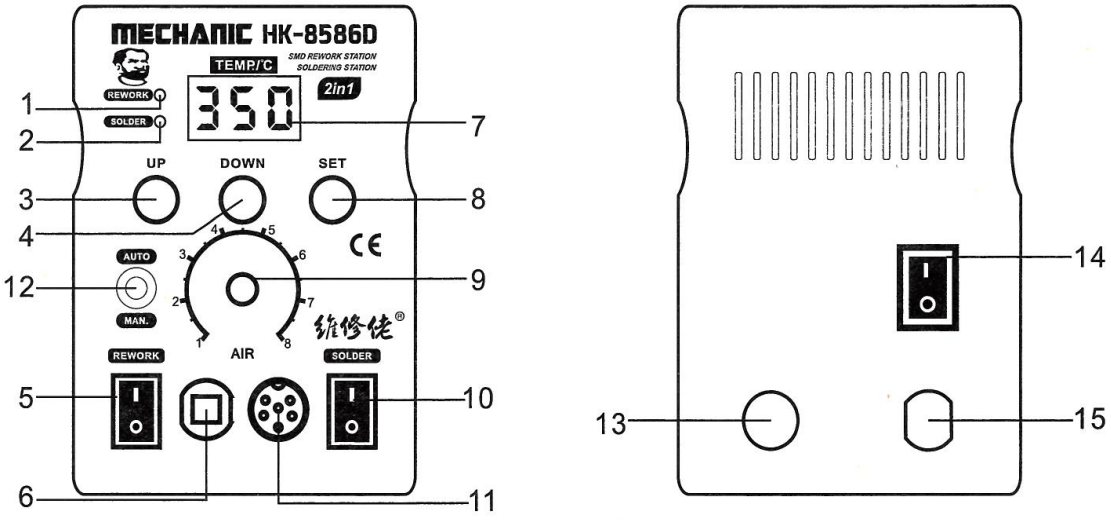

Рисунок 1. Передня й задня панелі HK-8586D

№	Найменування	№	Найменування
1	Індикатор показників фена	9	Регулятор потоку повітря
2	Індикатор показників паяльника	10	Вимикач паяльника
3	Кнопка підвищення температури	11	Роз'єм паяльника
4	Кнопка зниження температури	12	Перемикач автоматичного / ручного режиму
5	Вимикач фена	13	Запобіжник
6	Ручка фена	14	Вимикач живлення
7	Дисплей температури	15	Роз'єм кабелю живлення
8	Кнопка перемикання показників дисплея		

Фен

1. Під'єднайте живлення, встановіть потрібне сопло (за можливості використовуйте сопло великого діаметра) і покладіть ручку фена на тримач.
2. Увімкніть перемикач живлення й перемикач фена: біля дисплея засвітиться синій світлодіод, на дисплеї з'явиться «---» — фен у режимі очікування.
3. Візьміть ручку фена: дисплей 2 секунди показує задану температуру, після чого починається нагрівання. Відрегулюйте потік повітря; коли температура стабілізується, можна працювати.
4. Задайте температуру кнопками **UP** і **DOWN**.
5. Коли температура стабілізується, у правому нижньому куті дисплея блимає крапка — програма в реальному часі відстежує й компенсує температуру (рисунок 2).
6. Для фена передбачено автоматичний і ручний режими. Режим вибирають перемикачем AUTO / MAN. на панелі (AUTO — автоматичний, MAN. — ручний).
   - **Автоматичний режим (AUTO).** Працює так само, як у стандартній версії. Режим підходить для нечастого паяння: коли ручку кладуть на тримач, фен одразу знижує температуру й переходить у режим сну, що заощаджує електроенергію, зменшує знос станції та нагрівача й подовжує строк служби.
   - **Ручний режим (MAN.).** Після ввімкнення фена дисплей 2 секунди показує задану температуру, фен швидко нагрівається від 100 °C до заданої температури, після стабілізації можна працювати. Температуру задають кнопками **UP** і **DOWN**. Коли ручку кладуть на тримач, фен зберігає поточну робочу температуру. Режим підходить для частого паяння: не потрібно щоразу чекати нагрівання.

7. Після роботи покладіть ручку на тримач: фен припинить нагрівання, охолоне до 100 °C і перейде в режим очікування. Якщо паяльник ще працює, на дисплеї буде його температура; якщо паяльник теж не працює — «---».
8. Якщо фен у режимі очікування, а дисплей показує температуру паяльника, то коли ви візьмете ручку фена, дисплей покаже температуру фена, і фен почне нагріватися до заданої температури.



Рисунок 2. Крапка на дисплеї — індикація швидкого відстеження й компенсації температури

Порада

Коли фен і паяльник працюють одночасно, перемикайте показники кнопкою **SET**: світиться синій індикатор **REWORK** — показано температуру фена; червоний індикатор **SOLDER** — температуру паяльника.

Паяльник

1. Під'єднайте паяльник і покладіть його на підставку.
2. Увімкніть вимикач паяльника: біля дисплея засвітиться червоний світлодіод, дисплей 2 секунди показує задану температуру, після чого паяльник швидко нагрівається від 200 °C до заданої температури; після стабілізації можна працювати.
3. Задайте потрібну температуру кнопками **UP** (підвищення) і **DOWN** (зниження).

Примітка

Трубки фена й паяльника виготовлено з високоміцної неіржавної сталі. Під час виробництва кожну станцію чотири рази перевіряють і калібрують у робочому режимі, тому від високої температури трубка може злегка пожовтіти. Легке пожовтіння сталевої трубки нової станції — це нормально.

HK-8587D

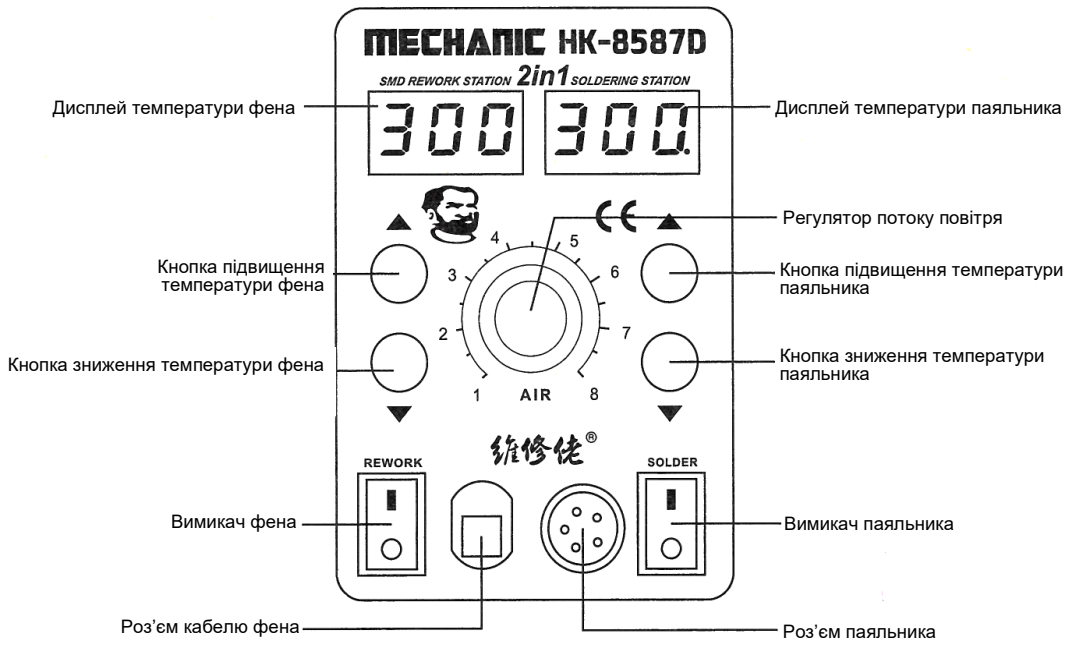

Рисунок 3. Передня панель HK-8587D

Фен

1. Установіть станцію на рівну поверхню й покладіть ручку фена на тримач.
2. Під'єднайте кабель живлення, встановіть потрібне сопло (за можливості — великого діаметра).
3. Стежте, щоб вихід повітря нічим не був закритий.

4. Увімкніть головний вимикач живлення на задній панелі, а потім вимикач на передній панелі.
5. **Налаштування температури:** кнопками підвищення / зниження температури фена задайте потрібну температуру (крок 1 °C). Після налаштування дисплей 3 с показує задане значення, потім фен нагрівається від 100 °C; після стабілізації температури можна працювати.
6. **Налаштування потоку повітря:** поверніть регулятор потоку повітря в потрібне положення.
7. Після роботи покладіть ручку на тримач і дочекайтеся автоматичного охолодження, доки на дисплеї не з'явиться «---» (подавання повітря припиниться), а потім вимкніть живлення.
8. Якщо використовуєте менше сопло, ніж стандартне, встановіть максимальний потік повітря й низьку температуру та працюйте недовго — тривала робота може пошкодити фен.
9. Вибирайте сопло відповідно до завдання. Для різних сопел потрібна різна температура; відстань від сопла до деталі має бути щонайменше 2 мм.

Паяльник

1. Під час першого використання стежте за нагріванням жала: щойно воно почне плавити припій, облудіть жало, а потім задайте потрібну температуру.
2. Кнопками підвищення / зниження температури паяльника задайте потрібну температуру (крок 1 °C). Після налаштування дисплей 3 с показує задане значення, потім паяльник нагрівається від 200 °C; після стабілізації температури можна працювати.
3. **Автоматичний режим сну через 10 хв:** якщо паяльником не користуються понад 10 хв, він автоматично охолоджується до 200 °C і переходить у режим сну; на дисплеї по черзі показується «200» і «SLP».

   Вихід із режиму сну: візьміть паяльник і поворушіть ним, натисніть кнопку налаштування температури паяльника або вимкніть і знову ввімкніть станцію.
4. Не встановлюйте занадто високу температуру — це погіршує роботу жала. Під час перерв у роботі знижуйте температуру.
5. Регулярно очищуйте жало губкою. Після роботи протріть жало й нанесіть на нього свіжий шар припою, щоб запобігти окисненню.

3. Застосування

- Паяння й демонтаж різних компонентів: SOIC, CHIP, QFP, PLCC, BGA (особливо для плат мобільних телефонів і роз'ємів кабелів).
- Термоусадка, сушіння, видалення фарби й клею, розморожування, попереднє нагрівання, склеювання.

4. Технічні характеристики

Модель	HK-8586D	HK-8587D
Номінальна напруга	220 В ± 10 %, 50 Гц	
Потужність станції	≤ 750 Вт	≤ 700 Вт
Габарити (Д × Ш × В)	148 × 99 × 140 мм ± 5 мм	148 × 99 × 134 мм ± 5 мм
Маса	2,5 кг	2,6 кг
Робоча температура	0–40 °C (32–104 °F)	
Температура зберігання	–20–80 °C (–4–176 °F)	
Вологість під час зберігання	35–45 %	
Фен		
Діапазон температури	100–480 °C	
Стабільність температури	±2 °C (у статичному режимі)	±1 °C (у статичному режимі)
Тип вентилятора	Безщітковий, м'який потік	
Потік повітря	до 120 л/хв	
Паяльник		
Робоча напруга	26 В ± 10 %, 50 Гц	24 В ± 10 %, 50 Гц
Діапазон температури	200–480 °C	

Модель	HK-8586D	HK-8587D
Стабільність температури	±2 °C (у статичному режимі)	
Опір між жалом і землею	< 2 Ом	
Напруга між жалом і землею	< 2 мВ	

5. Встановлення тримача фена

Перед першим використанням встановіть тримач фена (рисунок 4).

1. Виберіть зручне положення тримача (ліворуч або праворуч від станції), як показано на рисунку.
2. Закріпіть тримач у вибраному положенні чотирма гвинтами.
3. Покладіть ручку фена на тримач і перевірте, чи зручно розташовано тримач.

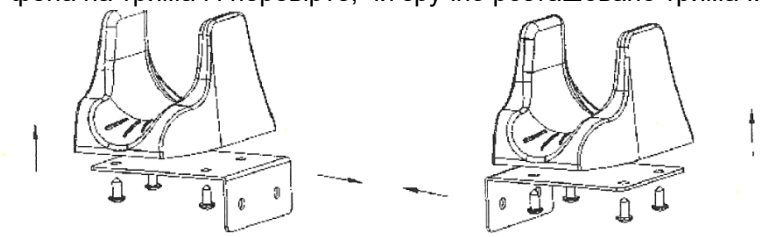

Встановлення ліворуч	Встановлення праворуч

Рисунок 4. Встановлення тримача фена

6. Повідомлення на дисплеї

- **«---»** — температура повітря на виході нижча за 100 °C, фен у режимі очікування, ручку покладено на тримач.
- **«S-E»** — несправний датчик паяльника або фена, або ручку від'єднано. Якщо несправність не вдається усунути, замініть нагрівальний елемент (нагрівач разом із датчиком).
- **Температура на дисплеї нижча за 50 °C і не зростає** під час роботи — ймовірно, пошкоджено нагрівальний елемент; його потрібно замінити (нагрівач разом із датчиком).
- **Крапка в останньому розряді дисплея:** світиться постійно — триває нагрівання; не світиться — нагрівання припинено; блимає — підтримується задана температура.
- **«---» постійно блимає** — станція перейшла в режим очікування; це нагадування вимкнути станцію вимикачем живлення, щоб заощадити електроенергію.

7. Заміна змінних вузлів

Заміна нагрівального елемента фена

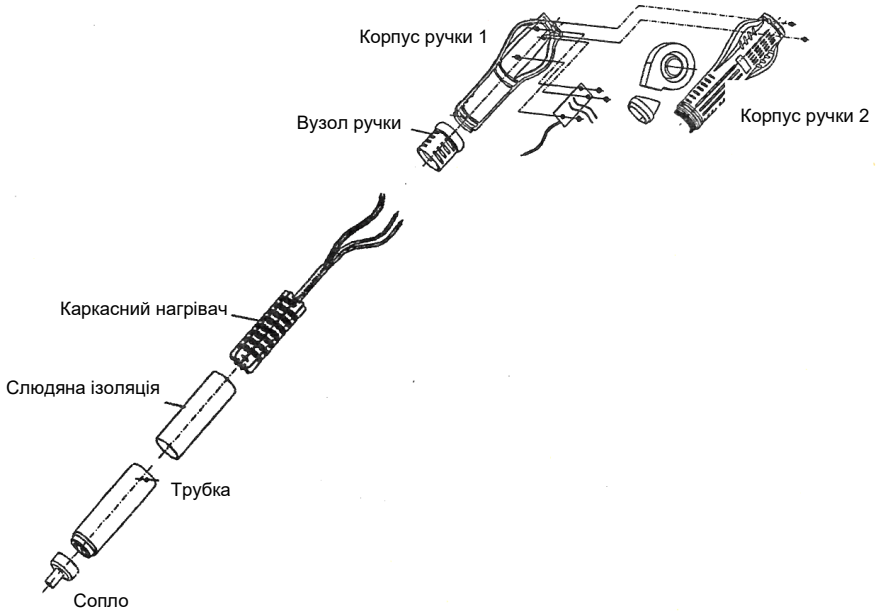

Рисунок 5. Схема розбирання фена

1. Перед заміною переконайтеся, що фен повністю охолов.
2. Відкрутіть два гвинти на ручці (рисунок 5).
3. Відкрутіть вузол ручки 1 і зніміть корпус ручки 2.
4. Обережно вийміть вентилятор і відкрутіть три гвинти, що кріплять монтажну плату.
5. По черзі від'єднайте від плати роз'єми нагрівального елемента, запам'ятавши місця їх підключення.
6. Вийміть нагрівач, обгорнутий слюдяною ізоляцією, з трубки, не пошкодивши провід заземлення сталевої трубки.
7. Обгорніть новий нагрівач слюдяною ізоляцією, вставте в трубку й переконайтеся, що він став на місце.
8. Під'єднайте новий нагрівач так само, як був під'єднаний старий.
9. Зберіть фен у зворотному порядку.

> **Увага**
> Під час заміни нагрівального елемента не пошкодьте провід заземлення й кабель вентилятора. Збираючи ручку, вставте фіксатор ручки в отвір на трубці.

Заміна жала й нагрівального елемента паяльника

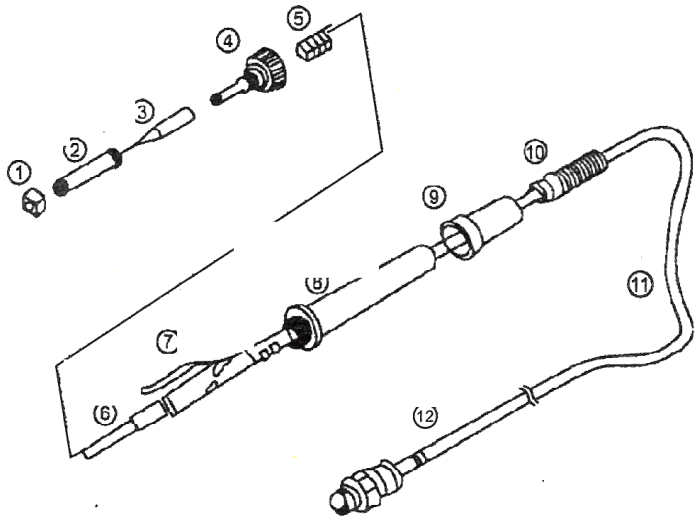

Рисунок 6. Схема розбирання паяльника

№	Найменування	№	Найменування
1	Гайка	7	Плата
2	Сталева трубка	8	Корпус ручки
3	Жало	9	Силіконова втулка
4	Різьбовий ковпачок	10	Кабельний ввід
5	Пружина заземлення	11	Кабель ручки
6	Нагрівальний елемент	12	Роз’єм авіаційного типу

1. Відкрутіть гайку 1 і зніміть сталеву трубку 2, а потім жало, яке потрібно замінити.
2. Щоб замінити нагрівальний елемент, відкрутіть ковпачок 4 і обережно витягніть нагрівальний елемент 6 разом із платою 7. Запам’ятайте, як під’єднано пружину 5.
3. Відпаяйте нагрівальний елемент від плати й припаяйте новий, дотримуючись порядку підключення проводів.

Акт отримання товару

Модель	
Заводський номер	
Контроль якості	Виріб перевірено, відповідає технічним вимогам
Дата продажу	
Дата виготовлення	

Гарантійний талон

Дякуємо, що обрали цей виріб. Перед використанням ознайомтеся з умовами гарантії:

1. Протягом 7 днів від дати покупки, за умови нормальної експлуатації (без механічних пошкоджень з вини користувача), у новій упаковці, без розбирання й ремонту, виріб можна обміняти.
2. Протягом 1 року від дати покупки, за умови нормальної експлуатації, якщо виникла несправність з вини виробника, а виріб не розбирали й не ремонтували, ремонт безкоштовний.
3. Після закінчення гарантійного строку обслуговування надається протягом усього строку служби: роботи безкоштовні, оплачуються лише запчастини.
4. Якщо протягом гарантійного строку не надано гарантійний талон, безкоштовне обслуговування не надається.
5. Для гарантійного обслуговування звертайтеся до продавця, у якого придбано виріб.
6. Для гарантійного обслуговування надайте гарантійний талон і чек або акт отримання товару з печаткою.
7. Гарантія не покриває витрати на транспортування та виїзне обслуговування.

Облік ремонтів

№	Дата передання в ремонт	Причина несправності	Дата ремонту	Майстер

Контакти

Hong Kong Mechanic Enterprise (香港維修佬運營合作企業 H.K. MECHANIC ENTERPRISE) — 深圳市沃威斯電子科技有限公司

Адреса	深圳市龍崗區同樂街道崗德路45號 (Shenzhen, Longgang District)
Телефон	+86-755-89716293
Факс	+86-755-89716393
Сайт	http://www.hkmcn.com
E-mail	welsolo@hkmcn.com
Гаряча лінія	4006-883-993