Інструкція користувача багатофункціональної мультимедійно-навігаційної системи

carsolutions.com.ua

Версія 1.0.1

ЗМІСТ

1. Інформація перед використанням системи 3
1.1. Важлива інформація про безпеку 3
1.2. Специфікація перед установленням 5
1.3. Запобігання електромагнітному втручанню 5
1.4. Перед установленням пристрою 5
1.5. Установлення системи.....6
1.5.1. Рекомендації щодо установлення.....6
1.5.2. Установлення головного пристрою.....6
1.5.3.Установлення GPS-антени.....6
1.5.4 Стандартні аксесуари 8
1.6. Підготовка до використання 8
1.6.1. Поводження з увімкненням і вимкненням живлення 8
1.6.2. Автоматична антена 9
1.6.3. Дії, пов'язані з водінням 9
2. Специфікація і функції пристрою 10
2.1. Деталі лицьової панелі 10
2.2. Налаштування кута установки дисплея 22
2.3.Встановлення і виймання диска.....23
2.4. Специфікація сенсорної панелі 25
2.4.1. Головне меню 25
2.4.2. Використання медіа-плеєра 26
2.4.3. Голосові налаштування 28
2.4.4. Налаштування USB 28
2.4.5. Тон і Баланс 29
2.4.6. Багатодискове відтворення 30
2.4.7. Програвання CD/MP3 30
2.4.8. Bluetooth 33
2.4.9. IPod 34
2.4.10. TPMS 34
2.4.11. Налаштування 35
2.4.12. Налаштування сенсорної панелі 37
2.5. Правильне використання дисплея 37
2.6. Диски, що можуть використовуватися.....38
3. Технічні характеристики системи 40

carsolutions.com.ua

1. Інформація перед використанням системи

1.1. Важлива інформація щодо безпеки.

Компанія FlyAudio Україна залишає за собою право без попереднього повідомлення вносити в даний посібник користувача зміни, зумовлені типографськими помилками, неточністю поданої інформації, а також у зв'язку із удосконаленням програмного забезпечення та/або обладнання. Усі ці зміни будуть внесені в нове видання даного посібника користувача.

Наш пристрій призначений для того, щоб довести Вас безпечно до місця призначення, вказуючи напрям поворот за поворотом. Будь ласка, ознайомтеся із нижченаведеними заходами безпеки для того, щоб переконатися, що Ви використовуйте нашу навігаційну систему коректно.

Будь ласка, прочитайте посібник користувача уважно перед тим, як використовувати навігацію.

Жодна з пропозицій маршруту, зроблена цією навігаційною системою, ніколи не повинна замінювати правила дорожнього руху, Ваші власні знання з безпеки дорожнього руху. Не дотримутеся запропонованого маршруту, якщо навігаційна система вказує Вам на виконання небезпечного чи неправомірного маневру, ставить Вас у небезпечну ситуацію або відправляє Вас у місце, яке ви вважаєте небезпечним.

Дивіться на екран тільки тоді, коли це необхідно та безпечно. Якщо необхідний тривалий візуальний контакт з екраном, зупиніться, дотримуючись правил дорожнього руху, в безпечному місці.

Не вказуйте місця призначення, не міняйте налаштування та не звертайтеся до будь-яких функцій, що вимагають тривалого за часом погляду на монітор і/або дистанційного контролю під час руху. Зупиніться, дотримуючись правил дорожнього руху, в безпечному місці перед тим, як спробуєте звернутися до системи.

Під час використання навігаційної системи для знаходження/дотримання маршруту до аварійних служб, будь ласка, контактуйте з цими службами для того, щоб перевірити правильність Вашого маршруту до моменту прибуття в місце призначення . Не всі адреси розташування аварійних служб, таких, як міліція, пожежні станції, лікарні та поліклініки, знаходяться в базі даних. Будь ласка, використовуйте власні знання та свої можливості, щоб знайти маршрут у таких ситуаціях.

Через зміни, які стосуються вулиць і околиць, можуть виникнути ситуації, коли навігаційна система, можливо, не зможе доправити вас в пункт призначення. У таких випадках використовуйте власні знання.

База даних карт розроблена для того, щоб показати Вам один з можливих маршрутів. До уваги не береться відносна безпека маршруту або чинників, які, можливо, впливають на час потрібний для досягнення Вашого місця призначення. Система не показує перекриття дороги чи будівельні роботи, характеристику дороги (тобто вид поверхні дороги, схили та ухили дороги, обмеження ваги чи висоти тощо), затори у вуличному русі, погодні умови чи будь-які інші чинники, які, можливо, впливають на безпеку чи розрахунок часу Вашого руху. Використовуйте свої особисті знання, якщо навігаційна система не в змозі забезпечити вас додатковим маршрутом.

carsolutions.com.ua

Можливі ситуації, коли навігаційна система показує розташування транспортного засобу помилково. Використовуйте свої власні знання водія в цій ситуації, беручи до уваги конкретні умови управління. Будьте обізнані в даній ситуації, що навігаційна система повинна виправити позицію транспортного засобу автоматично; проте, можливо, є випадки, коли Ви повинні виправити позицію самостійно. У цьому випадку зупиніться, дотримуючись правила дорожнього руху, в безпечному місці перед виконанням маневру.

Переконайтесь, що рівень звуку монітора встановлений на рівні, який дозволяє Вам чути дорожній рух і аварійні транспортні засоби. Ваш рух, коли немає можливості чути зовнішні звуки, може призвести до аварії.

Не забувайте користуватися своїм ременем безпеки весь час, коли автомобіль рухається. Це допоможе Вам уникнути зіткнення на дорозі чи проблем усередині машини, у тому числі з безпосередньо з нашою системою.

Не забувайте перезавантажувати систему перед початковою операцією кожного разу, коли система встановлюється заново на іншому транспортному засобі. Навігаційна система вимірює дистанцію за допомогою такту спідометра. Оскільки такт спідометра залежить від виробника транспортного засобу та розміру шини, коли Ви купуєте новий транспортний засіб або замінюєте шини, такт спідометра порівнюється з дистанцією, яка вимірюється GPS, і коефіцієнт відстані автоматично калібрується.

Не використовуйте мобільний телефон або приймач поблизу системи. Їх використання може викликати перешкоди чи операційну помилку в системі або перешкоджати належній передачі інформації за допомогою мобільного телефону або приймача. Використовуйте їх на оптимальній відстані від системи.

Будь ласка, переконайтесь, що будь-яка інша людина, яка має намір використовувати дану навігаційну систему, прочитає про ці заходи обережності та ретельно дотримуватиметься їх.

Якщо що-небудь в посібнику користувача Вам незрозуміло або Вам незрозуміле керування навігаційною системою, будь ласка, зв'яжіться з уповноваженим представником перед використанням системи.

Застереження щодо використання карти пам'яті

- Уникайте дії вологи на картку пам'яті.
- Не торкайтесь контактів руками чи будь-якими металевими предметами.
- Не струшуйте, не згинайте та не кидайте картку пам'яті.
- Не намагайтесь розібрати картку пам'яті чи змінити її конструкцію.
- Не використовуйте і не зберігайте картку пам'яті в місцях, де вона перебуватиме під дією вологи чи зазнаватиме корозії, або в місцях, де можливе перегрівання картки, наприклад, під прямим сонячним промінням або поблизу нагрівача тощо.
- Слідкуйте за тим, щоб пил або сторонні предмети не потрапляли до порту адаптера для картки пам'яті.
- Переконуйтесь у тому,що карта пам'яті встановлена правильно.
- Вставте картку пам'яті в пристрій як найглибше. Якщо карта пам'яті вставлена не до кінця, вона не може функціонувати як слід.

carsolutions.com.ua

- Ми радимо Вам зробити резервну копію даних з карти пам'яті. Ми не несемо відповідальність за будь-яку втрату чи пошкодження вмісту Вашої карти пам'яті.
- Записані дані можуть бути пошкоджені або втрачені, якщо Ви виймете карту пам'яті, вимкнете живлення під час зчитування чи запису даних або будете використовувати карту в місцях, що знаходяться під дією статичної електрики чи потужного електричного поля.

1.2. Специфікація перед встановленням.

Виробник пристрою рекомендує Вам не встановлювати чи обслуговувати навігаційну систему самостійно. Установка та обслуговування пристрою може призвести до електричної травми або іншої небезпеки. Будь ласка, надайте виконання цієї роботи агентові, якого уповноважив виробник.

При неправильній установці пристрою можуть виникати такі проблеми:

- Травмування водія та пасажира під час раптової зупинки.
- Будь ласка, переконайтеся в наявності вільного простору перед встановленням. Запобігайте пошкодженню паливного дроту, гальмівного дроту, електричного пристрою, телекомунікаційного дроту, дроту двигуна.
- Під час використання гвинта переконайтеся, що він не торкається кабеля живлення. Вібрація може знищити електричний дріт або ізолюючу поверхню, призвести до короткого замикання та пошкодити транспортний засіб.
- Для того, щоб встановити правильно, використовуйте стандартні деталі, як рекомендовано в інструкції. Під час використання нестандартних деталей пристрій може бути пошкоджено,він може хитатися, ковзати.
- Небезпечне перекручення GPS-антени навколо рульової колонки або важеля перемикання швидкостей. Переконайтесь, що пристрий не впливає на процес керування машини.
- Переконайтеся, що всі кабелі не звисають на двері або сидіння, щоб уникнути короткого замикання.
- Переконайтеся у якості іншого устаткування після закінчення установки навігації.
- Уникайте зіткнення водія або пасажира з пристроєм під час екстренної зупинки, встановлюйте пристрій між водієм і пасажиром.

1.3. Запобігання електромагнітному втручанню

Щоб уникнути електромагнітного втручання, приберіть такі предмети від пристрою та інших кабелів:

- FM, AM антену та кабель.
- GPS антену та кабель.

Ви також повинні розташувати кабелі на віддалі один від одного. Не переплутуйте та не перехрещуйте їх.

Електромагнітне втручання може призвести до помилки дисплея.

1.4. Перед установлення пристрою

- Будь ласка, зверніться до місцевого представника, якщо Вам потрібно зробити дірку чи здійснити які-небудь зміни.
- Перед спробою установки пристрою випробуйте з'єднання, переконайтеся, що зв'язок та система працюють коректно.

carsolutions.com.ua

1.5. Установка системи

1.5.1. Рекомендації щодо установлення:

- Цей пристрій використовують в автомобілях з батареєю на 12V та мінусовою клеймой. Перед установленням перевірте вольтаж батареї.
- Уникайте короткого замикання, пропонується прибрати мінусову клейму перед установленням.
- Не сполучайте продукт з батареєю із небезпечним кабелем.
- Не сполучайте кабель живлення безпосередньо із іншим електричним кабелем.

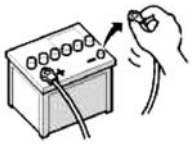

1.5.2. Установлення головного пристрою

- Спочатку візьміть оригінальний головний пристрій.
- Приберіть підтримуючий пристрій, гвинт і збережіть їх.
- Використовуйте гвинт, щоб приєднати підтримуючий пристрій до навігаційного.
- З'єднайте все з кабелем головного пристрою за схемою до Вашого комплекту.
- Встановіть головний пристрій, використовуючи 4 гвинти.

Застереження: не пошкоджуйте та не забруднюйте панель монітора.

1.5.3. УстановленняGPS- антени

- Установіть антену всередині автомобіля.
- Приклейте металеву поверхню на гладенькому місці, щоб GPS-антена була спрямована на вікно.
- Розташуйте GPS-антену на металевій панелі (GPS -антена фіксується своїм магнітом)
- Видаліть зворотний захист GPS- антени з металевої панелі.
- Перед наклеюванням металевої панелі переконайтеся, що на ній відсутня волога, бруд, сміття та жир.

Застереження: Металева панель має сильну склеювальну здатність, вона може залишити слід після видалення.

Застереження: Під час приклеювання металевої панелі не розрізайте її на частини. Деякі вікна в автомобілях не пропускають GPS- сигнал, у такому випадку розташуєте GPS- антену зовні.

Установлення антени зовні автомобіля

Розташуєте антену на рівній гладенькій поверхні, наприклад, це може бути дах або кришка багажника (фіксується магнітом).

carsolutions.com.ua

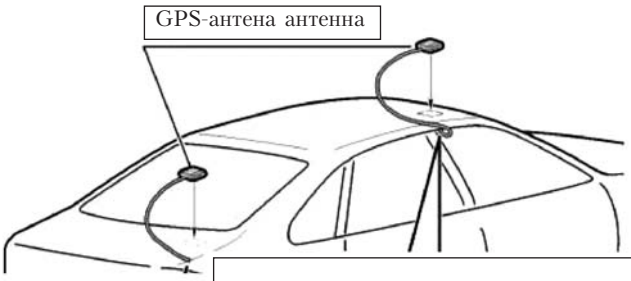

Вигляд зверху

Притисніть дріт U-подібним колом, щоб уникнути протікання води в машину

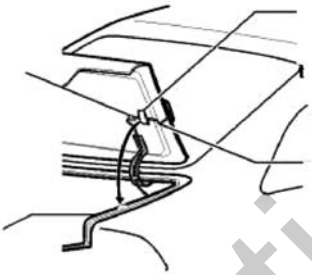

Водонепроникне покриття

Переконайтеся, що водонепроникна прокладка притиснена зверху до гумового покриття.

Притисніть дріт U-подібним колом, щоб уникнути підтікання та проникнення води в машину

carsolutions.com.ua

1.5.4. Стандартні аксесуари

GPS -антена, 1 од.

Водонепроникне покриття, 1 од.

Стилус, 1 од.

Ipod-кабель, 1 од.

AUX- кабель, 1 од.

GPS-USB 1 од.

MINI-USB -кабель, 1 од.

20Pin звичайний кабель, 1 од.

16 Pin спеціальний кабель, 1 од.

Використовуйте тільки оригінальні аксесуари FlyAudio та звертайтесь тільки до авторизованих сервісних центрів.

1.6. Підготовка до використання

1.6.1. Поводження з виключенням і включенням живлення

Поверніть ACC в положення ”вкл.” (запустіть двигун), живлення підключиться та запуститься автоматично, на екрані з’явиться значок автомобіля та примітка через декілька секунд:

carsolutions.com.ua

Натиснувши кнопку [Agree], перейдіть до завершального екрану. Оберніть ACC положення ”викл” (вимкніть двигун), і живлення повинно вимкнутися. Це збереже дану сторінку та дозволить показати її наступного разу.

Використовуючи пристрій, переконайтеся, що спочатку запущено двигун, тоді живлення зможе використовуватися до старту.

1.6.2. Автоматична антена

Коли використовуєть функція ”автоматична антена”, необхідно стежити за довжиною антени під час ввімкнення та вимкнення радіо.

Антена автомобіля (Автоматична антена)

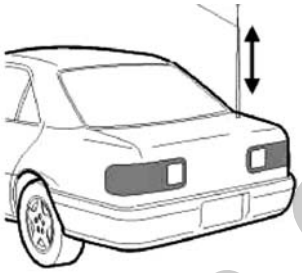

1.6.3. Дії, пов’язані з керуванням

Неможливо одночасно безпечно керувати автомобілем і визначати або вказувати місце призначення чи виконувати іншу комплексну операцію.

Будь ласка, зупиняйте транспортний засіб у безпечному місці, вимикайте двигун і проводьте дії. Водій не може проводити дії без зупинки.

carsolutions.com.ua

2. Специфікація і функції пристрою

2.1. Деталі лицьової панелі

Існує деяка відмінність між лицьовими панелями різних моделей, але внутрішня операційна функція однакова.

Нижче показані лицьові панелі деяких з наших пристроїв. У зв'язку з виходом нових варіантів на заміну старих моделей, лицьові панелі можуть відрізнятися від оригінальних, якнайповнішу інформацію про існуючі моделі Ви можете отримати в офісі компанії чи на нашому сайті: http://flyaudio.com.ua

Model No.: D7000NAVI （GENERAL MODEL）

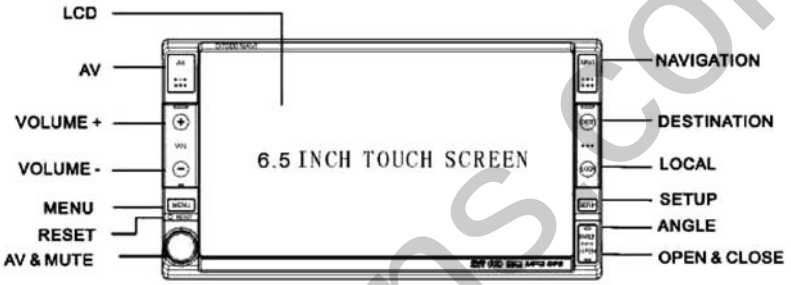

Model No.: E7001NAVI（TOYOTA PRADO）

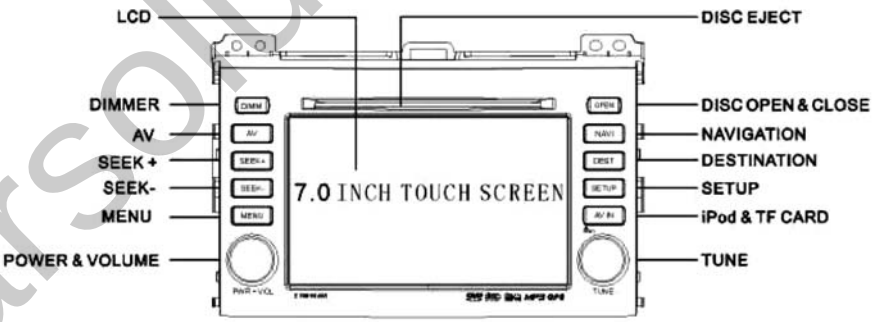

carsolutions.com.ua

Model No.: D7002NAVI（TOYOTA CAMRY）

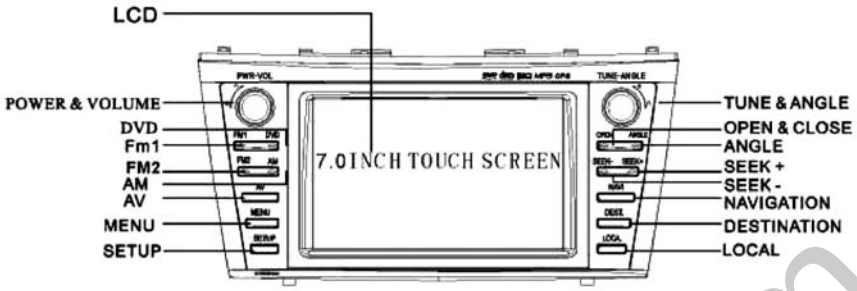

MODEL NO.: D7003NAVI（TOYOTA REIZ）

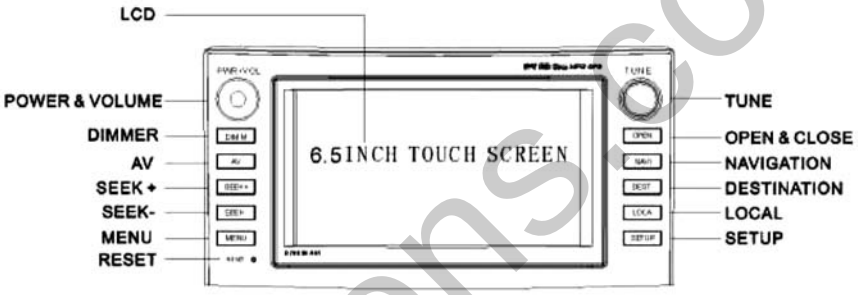

carsolutions.com.ua

MODEL NO.: E7005NAVI（VOLKSWAGEN PASSAT）

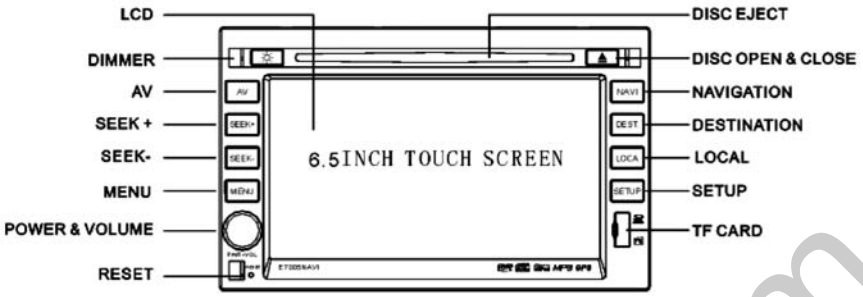

MODEL NO.: E7006NAVI（NISSAN TIIDA）

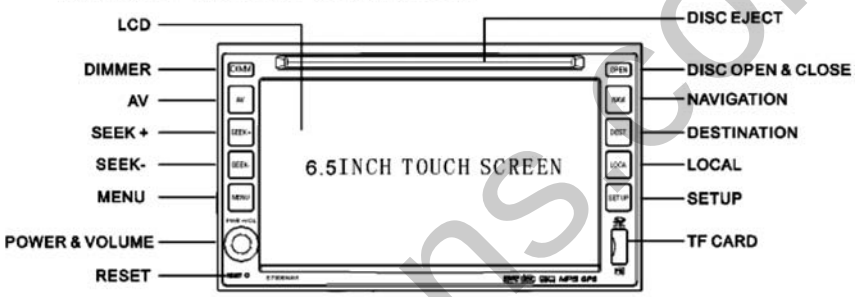

MODEL NO.: E7007NAVI（VOLKSWAGEN GOLF V, PASSAT, TIGUAN, CADDY)

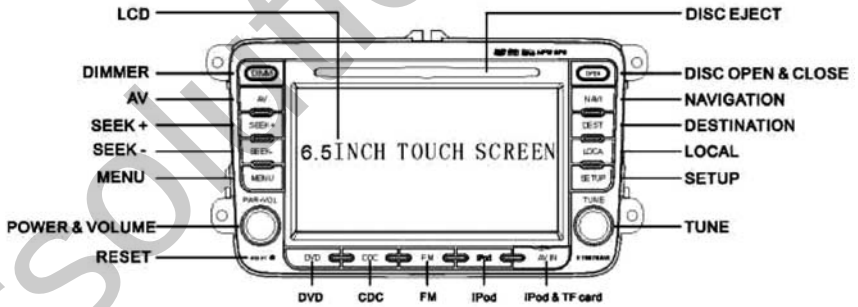

carsolutions.com.ua

MODEL NO.: E7016NAVI（HONDA CRV）

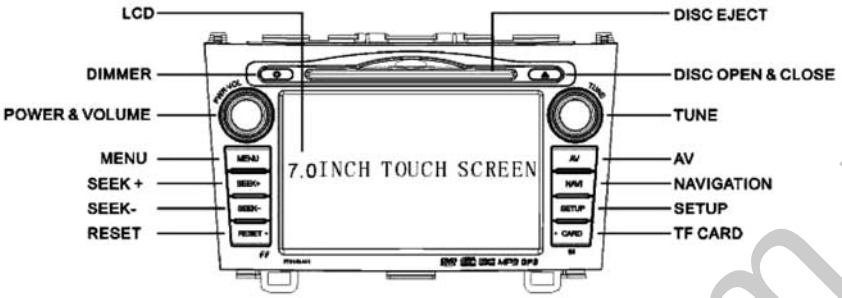

MODEL NO.: E7017NAVI（HONDA CIVIC）

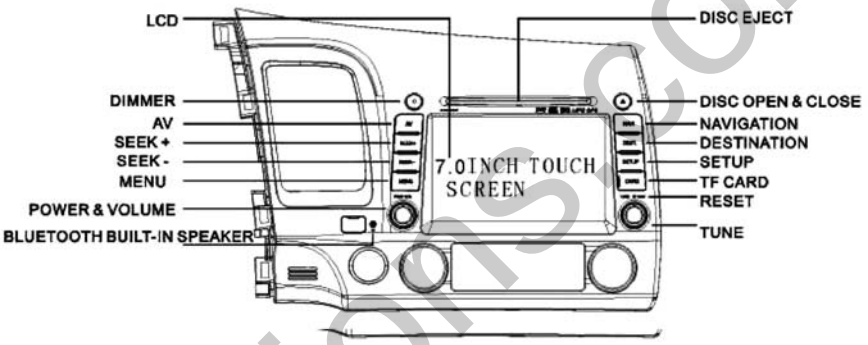

MODEL NO.: E7018NAVI（CHEVROLET EPICA）

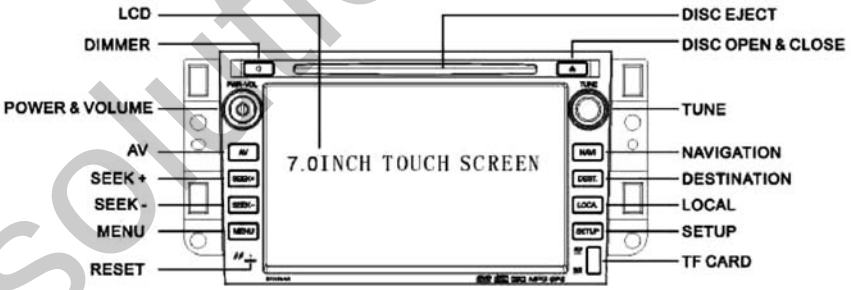

carsolutions.com.ua

MODEL NO.: E7012NAVI （FORD FOCUS）

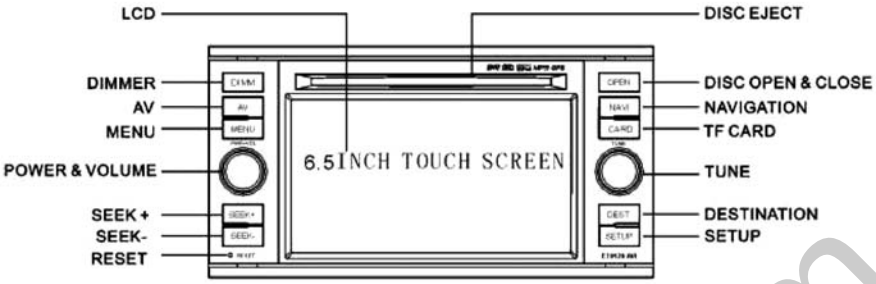

MODEL NO.: E7019NAVI （HYUNDAI SANTA FE）

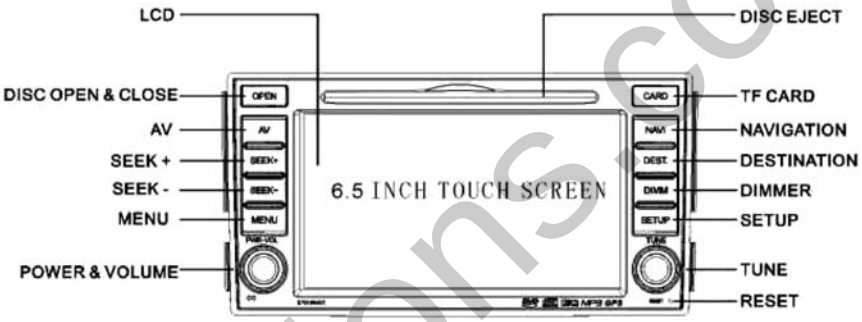

MODEL NO.: E7021NAVI（PEUGEOT 307）

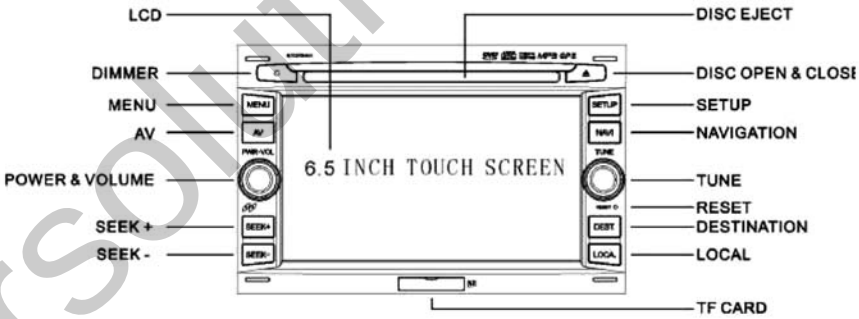

carsolutions.com.ua

MODEL NO.: E7022NAVI（FORD MONDEO）

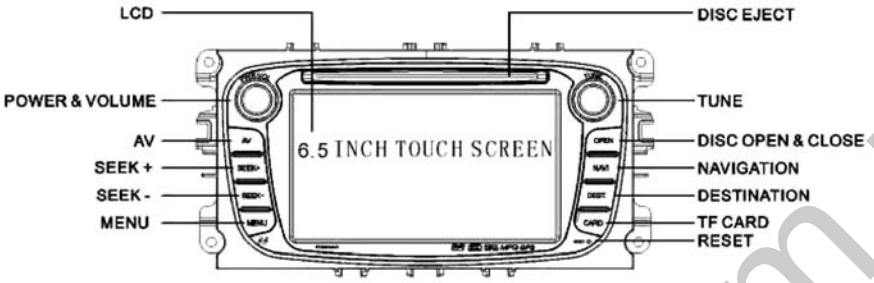

MODEL NO.: D7023NAVI （FOR TOYOTA CAR）

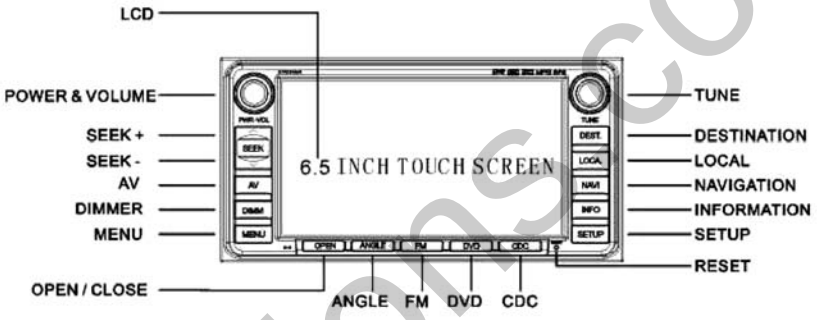

MODEL NO.: E7024NAVI（HONDA FIT）

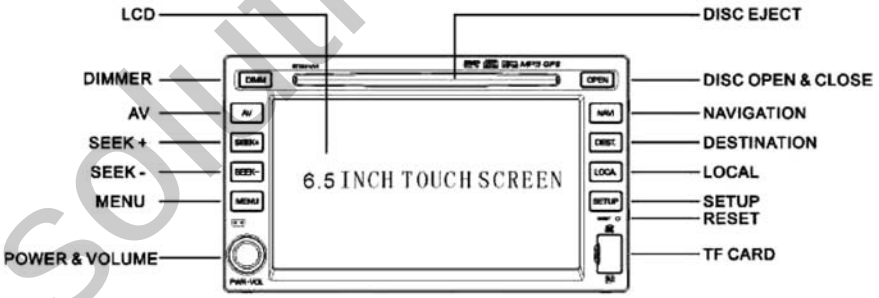

carsolutions.com.ua

MODEL NO.: E7025NAVI （TOYOTA COROLLA）

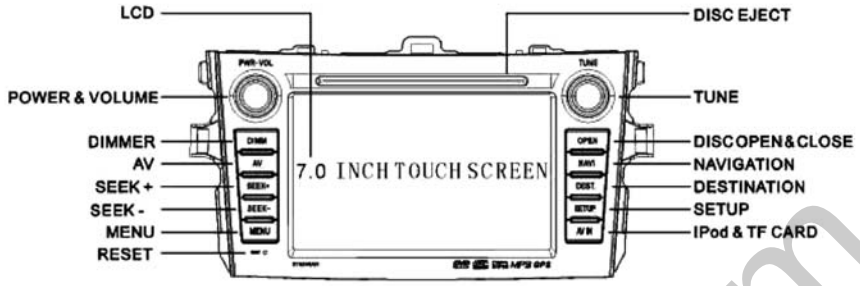

MODEL NO.: E7026NAVI（ MAZADA 3.0 ）

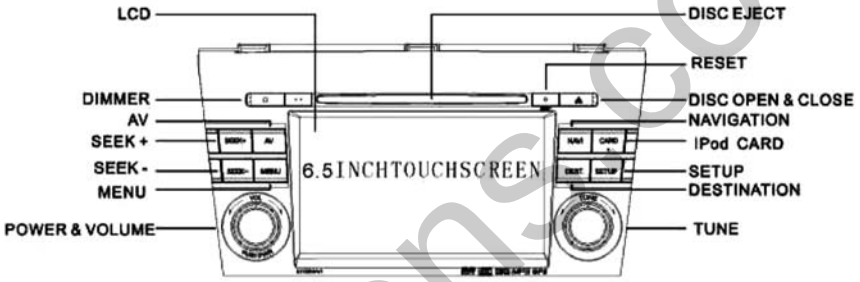

MODEL NO.: E7027NAVI（KIA SPORTAGE）

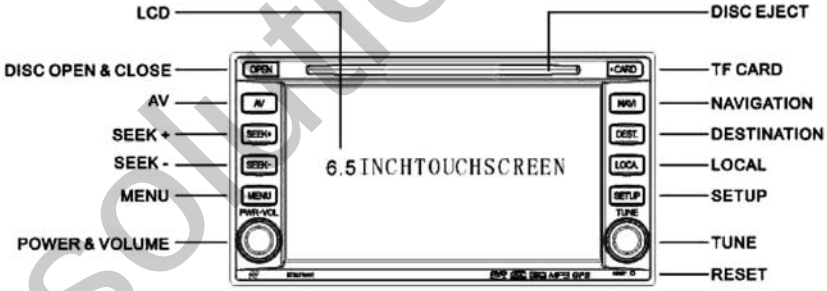

carsolutions.com.ua

MODEL NO.: E7028NAVI （TOYOTA YARIS）

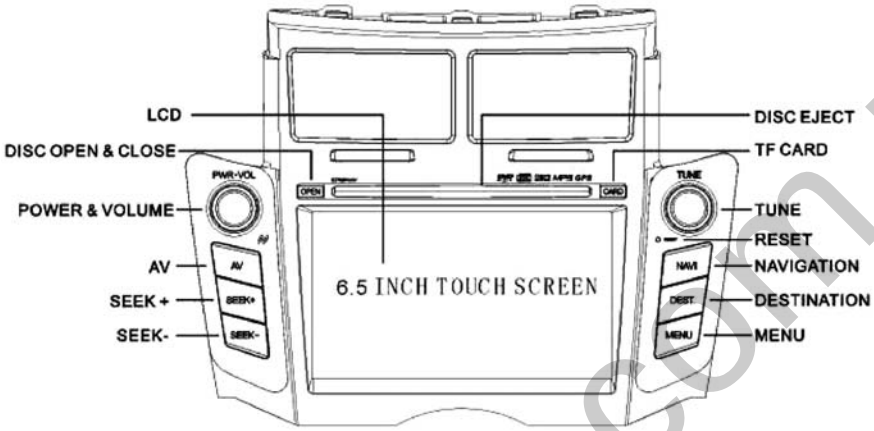

MODEL NO.: E7029NAVI（KIA CERATO）

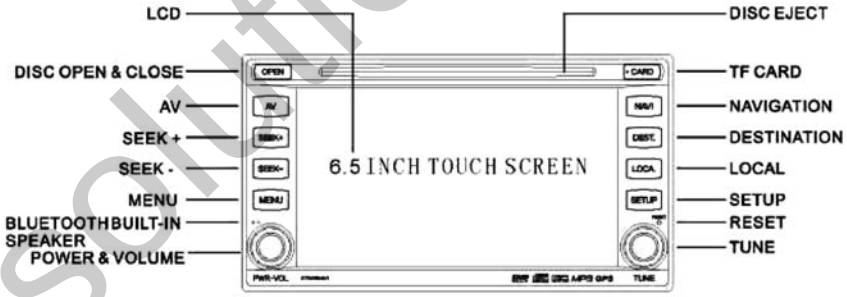

carsolutions.com.ua

MODEL NO.: E7030NAVI （HONDA 08 ACCORD）

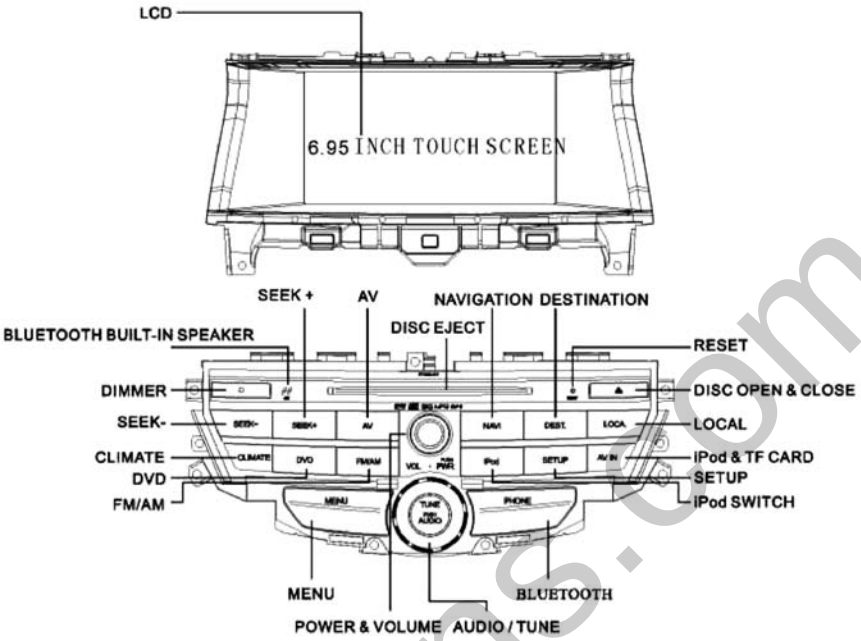

MODEL NO.: E7031NAVI（AUDI A4）

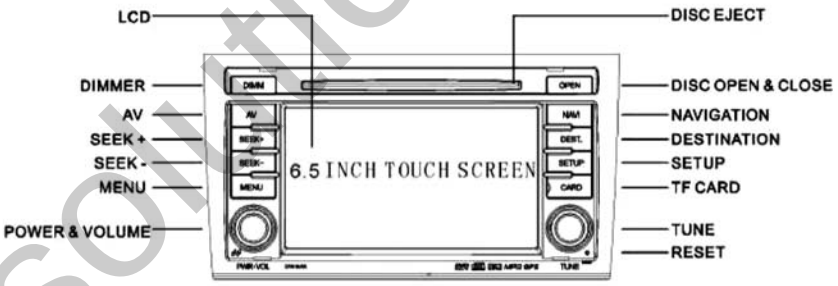

carsolutions.com.ua

MODEL NO.: E7032NAVI（FORESTER）

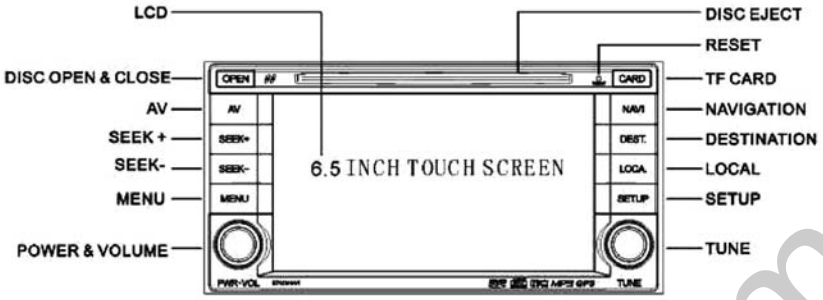

MODEL NO.: E7034NAVI （VOLKSWAGEN TOUAREG）

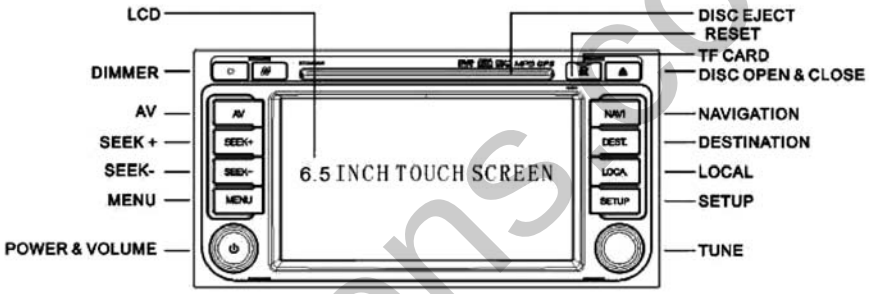

MODEL NO.: E7036NAVI（TOYOTA CROWN）

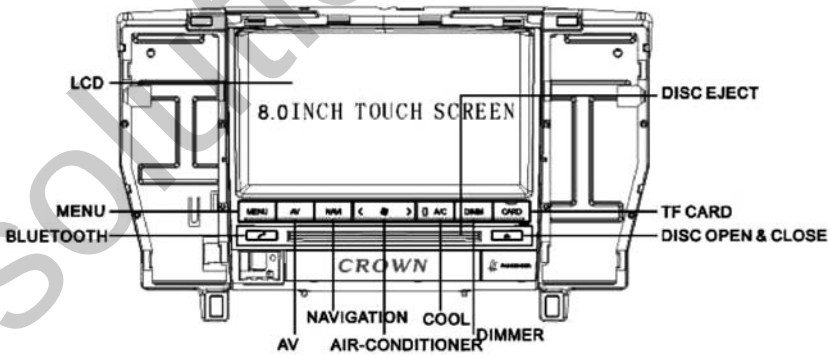

carsolutions.com.ua

Специфікація функцій лицьової панелі

LCD (LCD-дисплей)
Відображає різні візуальні сторінки. Натисніть на керівне меню, виберіть позицію із списку.

Dimmer button (Кнопка регулювання підсвічування)
Натисненням на кнопку можна поміняти підсвічування дисплея на темне, середнє або яскраве.

AV switch button (Кнопка перемикання аудіо та відео)
Натисненням на кнопку можна змінити режим відтворення DVD і CD. Натисненням на кнопку можна змінити режим FM1, FM2, AM.

Volume control (Регулювання звуку)
Регулює рівень відтвореного звуку. Щоб керувати ним, натискайте [+] для збільшення гучності, [-] - для зменшення.

Menu shortcut button (Кнопка швидкого меню)
Натиснення кнопки в будь-якому випадку дозволить увійти до головного меню.

System reset button (Кнопка перезавантаження системи)
Натискайте кнопку, щоб перезавантажити систему.

AV and Mute Button (Кнопка режиму аудіозвуку та виключення звуку)
- Використовуйте в аудіовізуальному режимі, щоб слухати радіо; натисненням лівої або правої кнопки виберіть попередню пісню, наступну пісню, попередній канал, наступний канал.
- Для перемикання між режимами DVD, CDC, FM1, FM2, AM, iPod натискайте вгору чи вниз.
- Натискуйте кнопку вкл./вик. для вимкнення звуку.
- Натискайте на кнопку впродовж 2 секунд, дисплей вимкнеться та перейде в режим очікування. Натискайте на кнопку знову чи торкніться екрана - дисплей ввімкнеться, і ви можете перейти до попередньої операції

Navigation Button (Кнопка навігації)
"Гаряча кнопка" для входу на сторінку навігації. Натиснення на кнопку перекладає на карту GPS навігації.

Set Destination Button (Кнопка установки пункту призначення)
"Гаряча кнопка" для установки пункту призначення.

Search location (Пошук місцерозташування)
Натискайте кнопку, щоб побачити позицію на GPS- карті системи в даний момент.

Setup Button (Кнопка налаштувань)
Кнопка швидкого виклику для входу в налаштування системи.

Disc Open and Close Button (Кнопка відкриття та закриття дисковода)
Натисненням кнопки виймається диск із дисковода. Якщо диск відсутній, значок, що відображає вставлений диск, також відсутній.

carsolutions.com.ua

Seek - button
Під час ввімкненого "аудіорежиму" натискайте кнопку, щоб вибрати попередню пісню. Під час режиму "радіо" натискайте кнопку, щоб вибрати попередню радіостанцію.

Seek + button
Під час ввімкненого "аудіорежиму" натискайте кнопку, щоб вибрати наступну пісню. Під час режиму "радіо" натискайте кнопку, щоб вибрати наступну радіостанцію.

Display angle adjust (Кут огляду дисплея)
Натиснення кнопки "Аудіо контроль" вгору чи вниз регулює кут огляду дисплея.

Volume adjust button (Регулювальння звуку)
Регулює рівень звуку, що відворюється.
1. Гучність збільшиться або зменшиться під час повороту за годинниковою стрілкою.
2. Для вимкнення звуку натискайте кнопку вкл./вик.
3. Натискайте на кнопку впродовж 2 секунд, дисплей перейде в режим очікування. Натискайте на кнопку впродовж 2 секунд - дисплей ввімкнеться, і ви можете перейти до попередньої операції.

Radiotuning button (Налаштування радіостанцій)
1. Слухаючи радіо, повертайте кнопку, щоб вибрати канал.
2. Натисненням кнопки Ви ввійдете до меню "Tone and Balance" (Тони та баланс)

Disc Eject (Вивантаження диска)
Місце встановлення та вивантаження диска.

iPod interface and TF slot (Інтерфейс iPod і TF роз'їм)
Підключення iPod і TF роз'єм.

DVD button (DVD кнопка)
"Гаряча" кнопка виклику головного меню DVD.

CDC button (CDC кнопка)
"Гаряча" кнопка виклику головного меню CDC.

FM1-2 button (FM1-2 кнопка)
"Гаряча" кнопка виклику головного меню FM1-2.

AM button (AM кнопка)
"Гаряча" кнопка виклику головного меню AM.

Informational button (Інформаційна кнопка)
Виведення інформації, такої, як вольтаж, температура.

FM1 button (FM1 кнопка)
"Гаряча" кнопка виклику головного меню FM1.

FM2 button (FM2 кнопка)
"Гаряча" кнопка виклику головного меню FM2.

carsolutions.com.ua

2.2. Налаштування кута встановлення дисплея

D7000NAVI має 6 кутів нахилу. Проте D7002NAVI і D7003NAVI повертаються максимально вгору і вниз.

1. D7000NAVI

Власник може вільно вибирати кут нахилу, розташовуючи дисплей під потрибним кутом, щоб зображення було добре помітне.

Налаштовується 6 кутів нахилу, кожен кут нахилу відповідає одній стадії нахилу. Натискайте [ANGLE], далі [AV Control], і регулювальник вниз. Дисплей пересуватиметься вниз до знаходження потрібного розташування. Натискайте [AV Control] і регулювальник вгору, тоді дисплей пересунеться на 6 кутів нахилу.

2. D7002NAVI і D7003NAV1

D7002NAVI і D7003NAVI - моделі ковзаючого типу. Натискайте [Open]: лицьова панель переміститься максимально, press back- контроль вставки та вивантаження диска: зупинка дисковода. Натискайте [Open] : лицьова панель змістеться максимально, зупинеться дисковод, повернеться в оригінальне положення.

Під час налаштування кута нахилу дисплея ,будь ласка, стежте за своїми руками, а також будьте особливо пильні з дітьми.

Вимкнете живлення пристрою (вимкнете живлення)- дисплей також вимкнеться через декілька секунд. Ввімкнете перемикач (ввімкнете живлення) - дисплей відновить роботу.

2.3. Вставка та віймання диску

Модель ковзає вниз

1. Переміщення диска усередину [Open]

Натискайте [Open]

carsolutions.com.ua

Дисплей пересунеться вниз, з'явиться проріз для диска. Вставте диск у проріз, стежачи за тим, щоб його етикетка була зверху. Екран пересунеться вгору, заховавши проріз для диска.

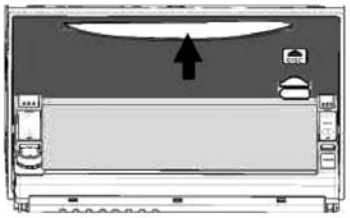

2. Виймання диска

Натискайте [Open].
Дисплей переміститься вниз до максимуму
Натискайте [Disc]

Натискайте [Disc]

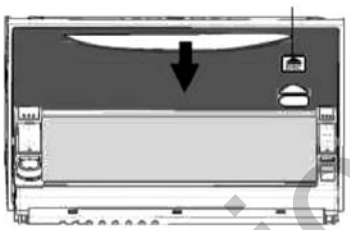

Вийміть диск і заберіть його. Натискайте [Відкрити]. Дисплей переміститься, заховавши проріз для диска.

Закріплена модель

1. Приміщення диска всередину.

Помістіть частину диска в проріз для нього (утримуючи етикеткою вгору). Устаткування спрямує його усередину автоматично.

При неможливості виймання диска натискайте [press back] впродовж 2 секунд, дисковий драйвер перезавантажитися після вимкнення живлення, і диск можна буде вийняти.

Вийміть диск і переконайтеся, що дисплей повернувся на місце (у випадку тієї моделі, що ковзає вниз). Покладіть диск в його коробку та збережіть.

- Не керуйте автомобілем з відкритим дисплеєм, екстренна зупинка може призвести до пошкодження дисплея чи нещасного випадку.

carsolutions.com.ua

- Доки не завершиться пересування дисплея вгору або вниз, не здійснюйте ніяких дій. Якщо дія відбувається {вставляється диск, натискається кнопка} для забезпечення його безпеки дисплей не рухається.
- Не пересувайте дисплей вгору чи вниз уручну, це може призвести до його пошкодження.
- Після відкриття дисплея не ставте на нього чашки та інші предмети.
- Уникайте нагрівання або забруднення дисплея, тримайте його закритим, за винятком моментів встановлення або виймання диска.

2.4. Специфікація сенсорної панелі

2.4.1. Головне меню

Під час використання пристрою натискайте [MENU], LCD відобразить головне меню, як показано нижче.

На головному меню показані функціональні кнопки, під ними описана функція, яку вони виконують.

[DVD] Відтворення DVD-диску або USB-пристрою, що підключається (DVD, VCD, CD, MP3).
(Зауваження: USB| сумісно з MP3|, WMA|, MPEG|, JPEG| та іншими форматами).

[CDC] Підключає DVD мультидиск. Може програвати DVD, VCD, CD, Mp3.

[Radio] Приймає FM1, FM2, AM радіостанції.

[Допоміжний вхід] або **[iPod]** налаштування iPod "ввімкнений" показаний на дисплеї значком **[iPod]**.

[TV] прийом телевізійного сигналу.

[GPS] Вхід у GPS навігаційну систему.

[Back-seat Entertainment] контроль роботи заднього дисплея.

[Info] Відображення автоматичної інформації, такої, як напруга, тиск і температура в шинах.

Натискайте на кнопку будь-якого меню, тоді на дисплеї буде відображена її функція.

Різні функції системи будуть подані та пояснені в подальшому тексті.

carsolutions.com.ua

[Daytime Mode] передає **[Lightdetecting]** як **[OFF]** для цієї кнопки. Ця кнопка здійснює функцію підсвічування екрану.

За умовчанням режим денного світла ввімкнений при завантаженні, потім з'являється жовта панель з яскравим екраном.

Натиснення **[Daytime Mode]** змінить режим на не денний, і жовта панель зміниться на сіру з темним екраном.
Натиснення **[Daytime Mode]** поверне режим денного світла.

[Dark], **[Middle]**, **[Bright]**
Користувач може вибрати один режим: денний або нічний.

[Blue]: Натискайте **[Blue]**, перезавантажена система підсвічуваться блакитним кольором.

[Orange]: Натискайте **[Orange]**, перезавантажена система підсвічуватиметься помаранчевим кольором.

2.4.2. Використання медіа- плеєра

Програти DVD

1. На екрані з'явиться така картинка, вставте диск так, як пояснено в "Встановленні та вийманні диска".

2. Після встановлення диска перехід в меню відтворення відбудеться автоматично. Вставте DVD або VCD, меню з'явиться внизу екрана.

[TITLE01]: номер поточної радіостанції.

[TRACK01]: номер поточної композиції.

[1h2'30]: час програвання.

carsolutions.com.ua

[▶II]: Якщо диск вставлений, натиснення кнопки зупиняє відтворення, при натисненні під час відтворення воно буде зупинено паузою.

Натиснення кнопки на паузі або зупинці, [◀◀]: програє назад.

[▶▶I]: Натиснення один раз або двічі під час режиму паузи зумовить повторення поточної композиції, подальше подвійне натиснення зумовить програвання попередньої композиції.

[■] : Натиснення кнопки приведе до зупинки програвання.

[▶▶] : Натиснення кнопки приведе до програвання наступній композиції.

[4:3] Відображення дисплея в 4:3 форматі.

[16:9] Відображення дисплея в широкому 16:9 форматі.

[FULL] Натисненням кнопки над жовтою панеллю, що з'являється, дисплей буде переведено в режим повного відображення.

Натисненням **[FULL]** жовта панель зміниться на сіру, екран повернеться в режим звичайного відображення.

[IMAGE]: Натисненням кнопки відкриється візуальне та функціональне меню, як це показано нижче:

[Title 001], **[Track 03]**: Відображає назву радіостанції та номер композиції, які відтворюються.

[1h2'30] Відображує час відтворення.

[Audio]: Використовуючи диск з декількома звуковими доріжками, натискайте кнопку під час відтворення, що зумовить зміну звукової доріжки.

[Caption]: Перемикання субтитрів.

[Setting]: Регулювання відображення кольору, співвідношення, яскравості.

[-] або [+]: Збільшення або зменшення яскравості для належного зображення.

carsolutions.com.ua

[Home Menu] Натиснення кнопки відтворення зупинить і відкриє вибрану картинку, яка мистить всі композиції, також Ви можете вибрати улюблені радіостанції.

Для вибору композиції натискайте кнопку: Ви зможете переміщуватися вгору, вниз, вліво та управо, щоб вибрати композицію. Натиснення кнопки почне відтворення вибраної композиції.

2.4.3. Голосові налаштування

Натискайте **[SURROUND]**, і Ви потрапите в меню налаштувань, як показано нижче:

[Stadium]: Натискайте кнопку, і до відтворення додасться "стадіон".

[Studio]: Натискайте кнопку, і до відтворення додасться ефект "студії звукозапису".

[Cinema]: Натискайте кнопку, і до відтворення додасться ефект "кінотеатру".

[Disco]: Натискайте кнопку, і до відтворення додасться ефект "диско".

[Turn off surround]: Натискайте кнопку, щоб відзначити зміни відтворення.
Щоб повернутися до попереднього екрана,натискуйте **[Back]**.

2.4.4. Налаштування USB

Щоб увімкнути USB- режим підключення пристрою, натискайте **[USB Mode]**,потім натисніть **[USB Screen]**, на екрані з'явиться меню функцій, як показано нижче:

Функція та дії кнопки аналогічні **[Picture]** в розділі **[DVD]** (без USB- пристрою **[USB Mode]** не може використовуватися).

carsolutions.com.ua

Вихід з режиму програвання:

1. Натискайте **[AV]**, поверніться до попереднього екрана. Натиснення **[AV]** перемикає між **[Media Player]**, **[Multidisc Box]** і **[Radio]**.
2. Натисненням **[Menu]** Ви вийдете в головне меню.

Обидва методи використовуються для виходу, але не для зупинки відтворення.

Вставлення CD або MP3

Деякі кнопки такі ж, як і DVD або VCD, їх функція, дії і значення аналогічні.

Різні кнопки нижче:

[RPT]: Повторення поточної композиції, радіостанції чи диска.

[TRACK LIST]: Вхід на наступний екран, який відображає всі композиції,як це змальовано нижче:

Торкніться кнопки, щоб вибрати композицію. Вибрана кнопка стане яскравою, номер і час композиції буде показано зверху. Щоб повернуться до попереднього екрана, натискайте **[Back]**

2.4.5. Тон і Баланс

Звуковий ефект найповніше визначається високим і низьким звучанням. Фактично, якщо разом звучать різні висоти тонів, відтворення здається приємнішим.

Дуже важливе тримати передній план, фон, правий і лівий динаміки в якнайкращому балансі. Цей пункт розглядається в **[SOUND]** в Медіа-плеєрі. Натисненням цієї кнопки відкривається сторінка звукових налаштувань, де можна налаштувати високі та низькі тони, баланс між правим і лівим динаміками. Як це показано нижче:

carsolutions.com.ua

[**TREB**] [+] або [-]. Налаштування високої частоти тону

[**BASS**] [+] або [-]. Налаштування низької частоти тону

[**FRONT**] або [**REAR**]. Налаштування балансу між переднім планом і фоном.

[**L**] або [**R**]: Налаштування балансу між лівим і правим динаміками.

[**Back**]: Натискайте кнопку, щоб повернуться на попередній екран.

Під час прослухування CD або радіостанції зміна лівого або правого балансу підсилить одну групу звуку та зменшить іншу.

2.4.6. Багатодискове відтворення

Установка CD як "ON" в [**SETUP**]. Натиснення кнопки [**CDC**] може відкрити екран CD, DVD або CD- плеєр та програвати .

[**TITLE1**]: номер поточної радіостанції.

[**TRACK01**]: номер поточної композиції.

[**1h2'30**]: час програвання.

Функції управління аналогічні, як і під час використання **медіа- плеєра.**

Вихід з режиму програвання:

1. Натискайте [**AV**], поверніться до попереднього екрана. Натисненням [**AV**] перемикається між [**Media Player**], [**Multidisc Box**] і [**Radio**].
2. Натисненням [**Menu**] Ви вийдете в головне меню.

Обидва методи використовуються для виходу, але не для зупинки відтворення.

carsolutions.com.ua

CDC пристрої мають деякі відео- і аудіоналаштування, які можуть перешкодити програвати інформацію з носія. Будь ласка, у такому випадку користуйтесь входом відео через стандартне гніздо.

2.4.7. Програвання CD/MP3

Нижче показано екран під час програвання CD/MP3

[TITLE01]: Заголовок поточної композиції
[TRACK01]: Номер поточної композиції
[02:30]: Час програвання композиції.

1-6 список: Відображає тип диска в DVD- програвачі. Поміщається 6 дисків в один час. Натисненням відповідної кнопки програється вибраний диск. Типи дисків: DVD, VCD, CD, MP3.

[▶II] : Якщо диск встановлено, натиснення кнопки починає відтворення, при натисненні під час відтворення воно буде зупинено.

На паузі або зупинці натиснення кнопки [◀◀] програє назад.

[▶▶I]: Натиснення один раз або двічі під час режиму паузи зумовить повторення поточної композиції, подальше подвійне натиснення зумовить програвання попередньої композиції.

[■] : Натиснення кнопки викличе до зупинку програвання.

[▶▶I] : Натиснення кнопки призведе до програвання наступної композиції.

Спосіб прослуховування радіо

Погодження радіосигналу AV радіо, що перемикається.
[AV] Перемкнете на прийом радіосигналу або виберете **[Radio]** з головного меню. При переході на сторінку RADIO почнеться відтворення останньої хвилі.

- Автоматичне збереження. За умовчанням радіоканали автоматично зберігаються в списку користування радіо.
- У тунелях, горах, будовах, у міжгір'ях і в інших місцях, які легко блокують сигнал, за умови слабкого місцевого сигналу станеться переривання прийому сигналу.
- Інколи, навіть коли список радіостанцій працює, через проблеми з сигналом він не приймається.

carsolutions.com.ua

Вибір радіо каналів,які часто прослуховуються.

[FM1] і **[FM2]**: FM радіо

[AM]: AM радіо
Виберіть відповідну кнопку, щоб замінити один режим іншим.

Кожен режим має 1-6 віконець,які використовуються для збереження радіостанцій. Виберіть віконце для збереження частоти станції. Якщо вам необхідно змінити або налаштувати віконце радіочастоти, дійте, як показано нижче:
1. Пошук частоти радіостанції.
2. Натискайте одне віконце впродовж двох секунд, радіочастота буде збережена та показана в списку.

Помилка живлення, через втрати контакту з батареєю або через її розрядження, незбережені станції будуть видалені.

Спосіб пошуку радіочастот.
Попередній пошук: натискайте безпосередньо на канал, щоб вибрати відповідний.

Ручний пошук:
1. Натискайте **[up]**, **[down]** кнопку, щоб вибрати улюблений канал.
2. Поверніть **[Tuner]** на лицьову панель, щоб вибрати улюблений канал.

Автоматичний пошук:
Натискайте **[Scan]** в інтерфейсі, радіо почне пошук автоматично. Після знаходження каналу пошук припиниться, тоді натискайте на кнопку знову, щоб відновити його.

Дії із заднім дисплеєм

[SETUP] після налаштуйте **[B. LCD]** **[ON]** в Інтерфейсі налаштувань, доторкніться **[B. LCD]** в головному меню, щоб увійти до розділу, як показано нижче:

carsolutions.com.ua

Тепер користувач може контролювати задній LCD-екран через основний. Задній LCD-екран може зв'язуватися з CDC або DVD і контролювати їх. На додаток, задній LCD-екран і головний екран можуть передавати різні зображення.

Доторкніться на **[DVD]** ікону в нижньому інтерфейсі.

Задній LCD-екран відображатиме те ж, що і DVD- програвач. У цьому інтерфейсі кнопки управління програванням мають такі ж функції і дії, як і в головному DVD-інтерфейсі.

Натисніть [CDC] в наступному інтерфейсі:

Задній LCD-екран програватиме DVD або CD диск в CDC. Виберете номер від 1 до 6, і він почне відтворення відповідного диска.

У цьому інтерфейсі кнопки управління програванням мають такі ж функції і дії, як і в головному DVD-інтерфейсі.

Примітка: Коли головний пристрій програватиме той же CD, що і задній дисплей, задній LCD-екран буде поза контролем іконки,що ним керує, стане сірим. Для дій доступний тільки головний пристрій.

2.4.8. Bluetooth (додаткова можливість)

[Bluetooth]: інтерфейс як показано нижче

[Phone matching]: З'єднати по Bluetooth

[Bluetooth Active]: Телефон з'єднується тільки тоді, коли Bluetooth активований (відображена блакитна ікона). Відключений Bluetooth відображується жовтою, пояснення стають сірими.

[ікона телефону]: При завершенні дзвінка ікона стає сірою.

[ікона піднятої трубки] Стає зеленою під час дзвінків або набору номера.

carsolutions.com.ua

[**Record**]: Екран показано вище
[**Delete**]: Видалити всі телефонні записи
[**Back**]: Повернутися у верхнє меню
[**вгору**] або [**вниз**] Перевірити телефонні дзвінки

2.4.9. iPod

iPod "**ON**", інтерфейс, як показано нижче:

[**1/183**]: всього 183 частки, перша доріжка програється
[**0h01**]: Час програвання поточного CD
[**Singer**]: вибір виконавця.
[**Album**]: вибір альбому

2.4.10. TPMS

Натискайте [**Info**], щоб увійти до головного меню, як показано нижче (відображує тиск і температуру шин як додаткову функцію).

carsolutions.com.ua

[TPMS] Екран показаний вище
[**вгору**] і [**вниз**] Налаштування важливих параметрів
[**Copyright**]: Натискайте цю кнопку в поточному інтерфейсі, щоб подивитися інформацію про розробника системи.

2.4.11. Налаштування

Натискайте [**Setting**] в головному меню, щоб перейти в меню зовнішнього оточення

[**Transfer to GPS message**] Автоматична конвертація в навігаційну інформацію. Режими [**ON**] і [**OFF**]:

[**ON**]: Автоматичне перемикання на відображення навігації.

[**OFF**]: закриття системи.

[**GPS voice alert**] GPS Голосові підказки [**ON**] [**OFF**]

[**ON**]: Включення голосових підказок.
[**OFF**]: Відключення в GPS голосових підказок

[**Ipod SET**]. Режими [**ON**] і [**OFF**]

[**ON**]: iPod активний, коли в головному меню відображена ікона iPod.

[**OFF**]: iPod відключений, автоматичне відновлення через додатковий вхід.

carsolutions.com.ua

[**Light checking**] Сенсор освітлення [**ON**]

[**Day mode**]: Використовуються фари автомобіля, щоб контролювати режим дня або ночі. Нічний режим вмикається при включенні фар, а денний - при їх вимкненні.

Сенсор освітлення [**OFF**]

[**Day mode**]: вибір [**Day mode**]/[**NGN-Day mode**].
задній LCD [**ON**] [**OFF**]
[**ON**]: задній дисплей LCD стає яскравим.
[**OFF**]: на задньому дисплеї LCD відображається сіра ікона, що забороняє дії.

[**CDC**]. Режими [**ON**] і [**OFF**]

[**ON**]: CDC включений, яскрава ікона.
[**OFF**]: CDC відключений. Дія перемикання CDC відображається сірою іконою.

[**NEXT**]: Щоб увійти до інтерфейсу налаштувань, як показано нижче:

[**Brake inspection**]. Режими [**ON**] і [**OFF**]

[**ON**]: Вхід тільки в DVD. CDC, додатковий вхід в інтерфейс аудіоплеєра доступний після зупинки.
[**OFF**]: Вхід в DVD, CDC, додатковий вхід - відключені, що показано на попередньому зображенні.

[**Reverse camera**]. Режими [**ON**] і [**OFF**]

[**ON**]: зображення з камери виводитиметься на екран.
[**OFF**]: зображення з камери не виводитиметься на екран.

[**GPS cold start**]: "Холодний запуск" запуск GPS, режими [**ON**] і [**OFF**]:

[**ON**]: GPS пошук інформації про карти, пошук кожного разу, після "холодного" запуску услід за виключенням.
[**OFF**]: GPS відновлення останньої закритої карти, "гарячий" запуск.

[**Panel key light**]
[**вгору**] [**вниз**]: Налаштування яскравості так, як і в інших випадках.

[**BACK**]: Повернення в попередній інтерфейс.

carsolutions.com.ua

2.4.12. Налаштування сенсорної панелі

За відсутності реагування сенсорної панелі на дотик, Вам необхідне її калібрування.

Метод дії: продовжуйте натискати на панель, після 8 секунд пристрій вимкнеться. Після цього ввімкнеться знову і з'явиться інтерфейс калібрування, як показано нижче:

Дана дія використовується для визначення кордонів чутливості панелі до дотиків (так зване калібрування управління). Спочатку натискайте на верхнє ліве положення, а потім - на нижнє праве.

Сподіваємося, що користувач калібруватиме панель методом, поясненим вище.

2.5. Правильне використання дисплея.

Рекомендації користувачеві:

- Не залишайте дисплей на яскравому сонячному світі або за високої температури. Інакше дисплей працюватиме некоректно.
- Уникайте знаходження пристрою, який не працює на яскравому сонячному світі. Будь ласка, дотримуйтесь наступних рекомендацій стосовно допустимих кордонів: робоча температура: -+50 С.;безпечна температура: -20 С - +50 С.
- Не торкайтеся до панелі з більшою силою, ніж Ви натискали калібрування. Інакше на ній можуть залишитися сліди або вона може бути пошкоджена.
- Будьте уважні під час установки, якщо Ваша машина оснащена подушками безпеки.
- У разі блокування системи безпеки пристрій працюватиме з перешкодами.

Про LCD дисплей

- Наявність на LCD панелі декількох темних або світлих пікселів не є браком, це нормально.
- У холодному місці під час ввімкнення живлення панель спочатку дещо темніє, через декілька секунд вона набуває звичайного кольору.
- Якщо сонячне світло падає на панель, вона може давати відблиски, які заважають побачити зображення. Будь ласка, захищайте панель від сонячного світла

Про флуоресцентну трубку

- Для того, щоб освітлювати LCD- екран, усередині нього розташована флуоресцентна трубка.

Термін експлуатації флуоресцентної трубки приблизно 10000 годин. За низької температури він буде зменшений. Якщо флуоресцентна трубка експлуатується понад термін, панель стане темною, а також може взагалі не передавати зображення. У цьому випадку зверніться в службу сервісу виробника.

carsolutions.com.ua

Про технічне обслуговування

” Під час очищення панелі, будь ласка, спочатку вимкніть живлення пристрою, а потім безперешкодно працюйте.
” Під час очищення будьте обережні, щоб вберегти панель від пошкоджень.
” Не використовуйте вологий рушник, гас або розчинник для очищення головного пристрою.

2.6. Диски, які можуть використовуватися

Позначення	Розмір/бік		Час відтворення
DVD	DVD		(MPEG2)
	12cm/single	1-side	133 M
		2-side	240 M
	12cm/double	1-side	266 M
		2-side	484 M
CD	CD		
	12cm/single		74 M

Під час програвання деяких DVD- дисків неможливо використовувати їхні властивості.

Не зважаючи ні на що, DVD диск може не програватися:

- DVD-R/RW диски програються тільки у форматі відео (відеорежим), записуються на CD-ROM. Запис відео в VR форматі на DVD-RW може не програватися.
- Аудіо-dvd може не програватися. Пристрій призначений тільки для CD.
- Диск може мати подряпини, пошкодження або забруднення на внутрішньому боці, конденсат і тому не програється.
- Образи CD-R/RW, DVD-R-RW дисків можуть не програватися.
- CD, CD-R дискам зазвичай потрібний більший час, чим CD-RW.

Записані файли MP3 на CD-ROM підтримують ”модель-1”, ”модель-2”. CD-Extra може програватися, як CD, CD-програвач у комп’ютері може програвати правильний формат записаних CD, залежно від програмних налаштувань, умов довкілля або інших особливостей програвача.
(Будь ласка, дотримуйтесь рекомендацій постачальників програмного забезпечення).

CD, записані на призначеному для цього пристрої або комп’ютері, а саме CD-R/CD-RW, теж можуть бути із подряпинами, забруднені та не програватися на пристрої.

Інколи через пряме сонячне проміння або високу температуру та інші впливи DVD-R/RW диски в CD-R/RW пристроях можуть не відображатися.

carsolutions.com.ua

Може не програватися CD-ROM CD-R/RW інформація про DDCD (CD подвійного об'єму).

Пристрій базується на форматі, розробленому під CD- формат. Ми не можемо контролювати часте порушення специфікації CD або експлуатаційну гарантію.

3. Технічні характеристики системи

Розділення екрану: 6.5 дюймів.
Область дисплея, 144x78.4, 152.4x1.44
Розділення екрану: 800x480 пікселів
Кількість пікселів: 2.65 мільона
Тип: TFT (Thin Film Transistor) Активна матриця
Бічне підсвічування: Холодне катодне світло
Система кольору: NTSC/PAL повна
Межі температри: - 10C~ + 50C за Цельсієм
Безпечні межі температури: -20C до +80'C за Цельсієм

GPS
Метод: L1, C/A Code GPS SPS Standard Localize Service
Метод отримання: 12 каналів
Частота отримання сигналу: 1575.42MHz
Чутливість: -130 dBm
Тестовий час відновлення: 1/s

Bluetooth
Сумісно з Bluetooth 2.0 +EDR критерій
Живлення Class 2
Вбудована антена
Ефективна дистанція до 10 метрів
Температура: -25?~85?
Вбудований чіп DSP для очищення від луна
Луна-очищення: лінійне очищення луна в діапазоні 25-35dB, 52-65dB
A/D, D/A: 72dB SNR, швидкість відбору 8-11K
LM, LC, L2cap, SDP, RFCOMM
Профіль Bluetooth HandsFree
Профіль Bluetooth Headset

Спільні параметри

Споживане живлення: 10 A
Напруга: DC 12V (11V-16V)
Метод заземлення: катодний метод заземлення
Максимальний рівень вхідного звуку: 1.5V/22K-Ohm
Рівень витікаючої картинки: 1 Vp-p /75 Ohm

Підсилювач, Аудіочастка
Максимальна потужність: 45W x 4
Завантаження імпедансу: 4 Ом
Максимальний витікаючий рівень опору: 2.0V/10u Ohm

carsolutions.com.ua

Крива гучністі: 6dB (10 KHz)
Еквалайзер: l00 Hz -14-+6dB,
10 kHz ±l0dB

Складові частини DVD- плеєра
Підтримувані формати дисків: DVD-Rom.
DVD-vldeo, DVD-R (відеорежим) /RW (відеорежим), CD-Rom, CD-DA, CD-R/RW
Номер зони: 6
Формат сигналу (зразкова частота)
(DVD): 48/96 Khz
(CD): 44.1 Khz
Формат сигналу (Величина прийому)
(DVD): 16/20/24 BitEeeline
(CD): 16 BitBeeline
Характеристики частот:
(DVD): 8 Hz - 44 KHz
(CD): 20 Hz~20 KHz
S/N (DVD): 97dB (1KHz)

Межі можливостей динаміків:
(DVD): 95dB (1 kHz)
(CD): 94dB (1 kHz)
Рівень спотворення:
0.008 відсотка (1 kHz)
Канал: 2 (просторовий звук)

Складові частини FM програвача

Частота хвилі, що приймається: 87.5 MHz-108 MHz
Чутливість: 9 dB
50dB чутливість: l4 dB
S/N: 50db Направлений
Рівень спотворення:
0.3% (At65dBf.1kHz, Ster-E0)
0.1% (At65dBf, 1kHz, Mono)
Характеристики частоти:
30 Hz - 15000Hz (±3 dB)

Складові частини AM - програвача
Частота сигналу, що приймається:
531 kHz-1602kHz (9 kHz)
530kHz-1604kHz (10 kHz)

Розміри пристрою:

Розмір: 173(W) x 100 (H) x 165 (D) mm
Розмір GPS антени: 39(W) x 15.5(H) x 48.5(D) mm

Вага: 2.5 кг

carsolutions.com.ua

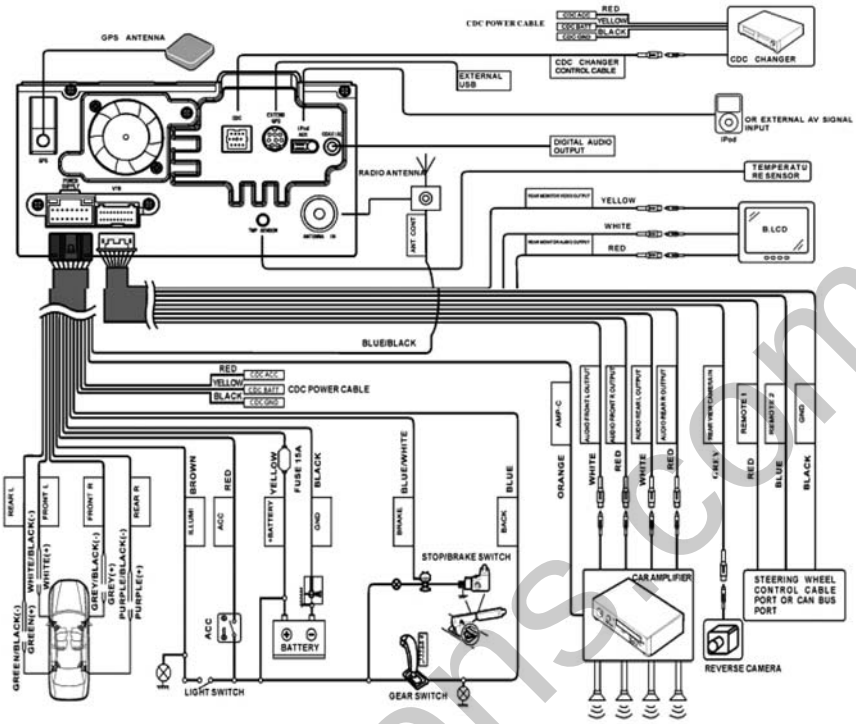

carsolutions.com.ua